Troncarami F/6 U Asta 2.5 m - Cod. FOPN.0590
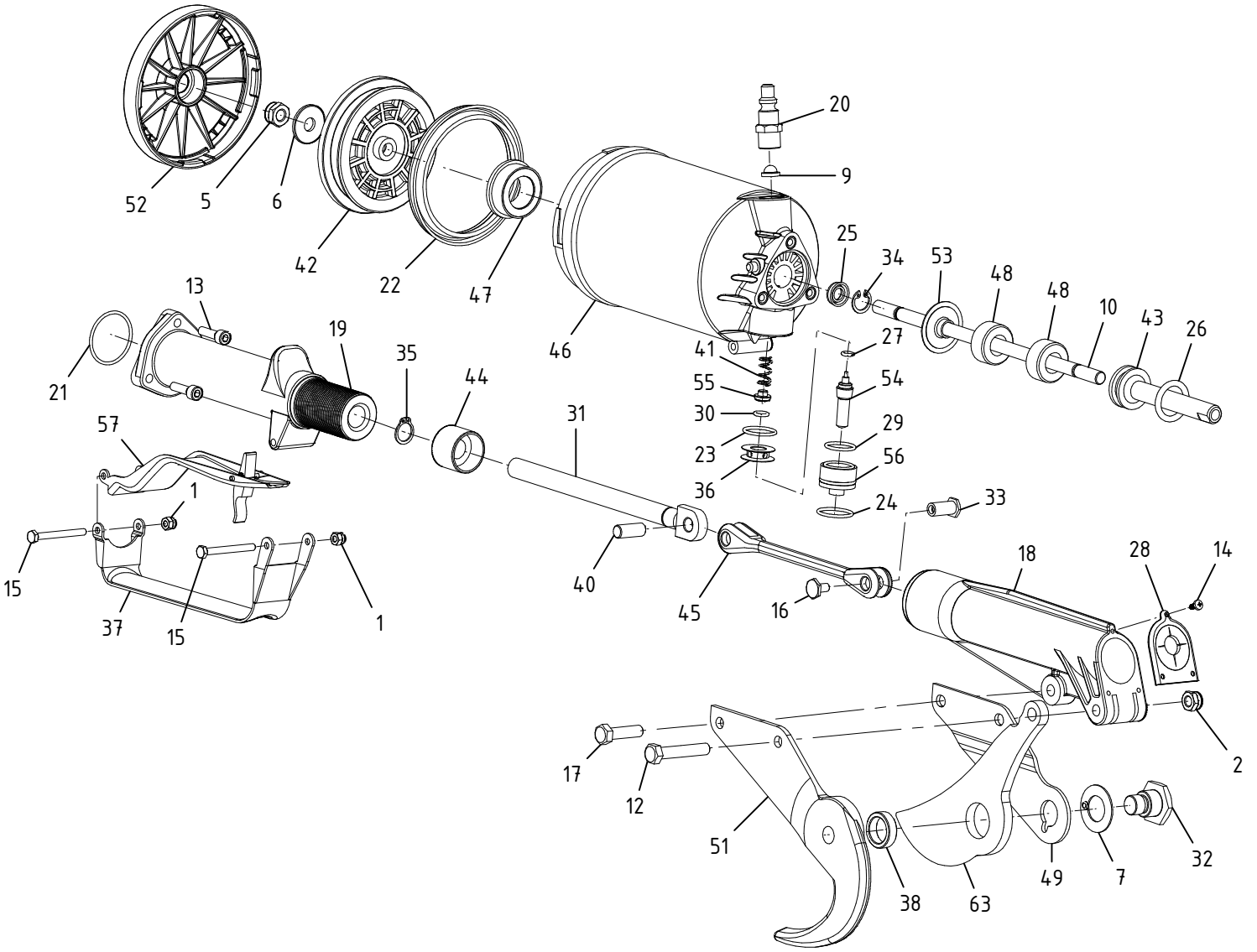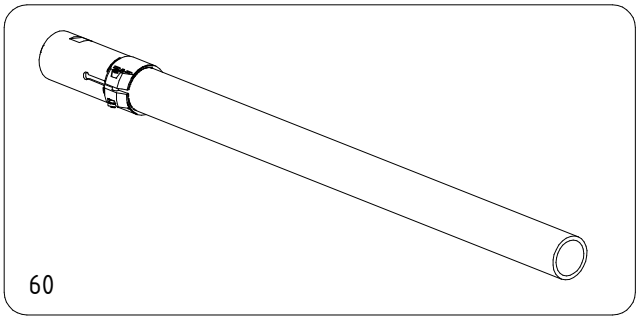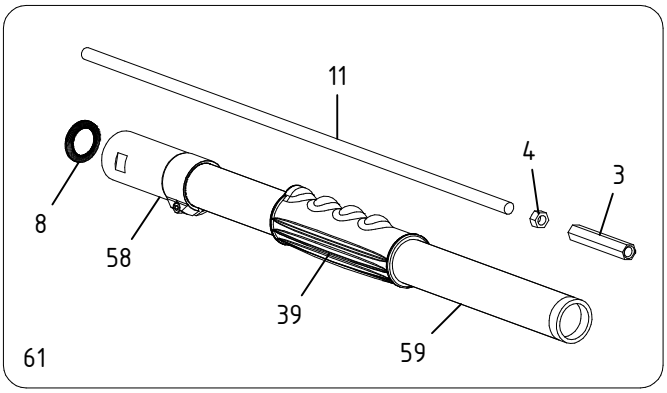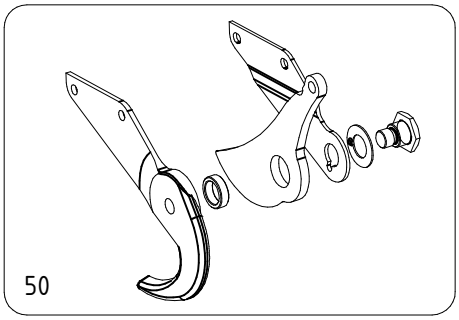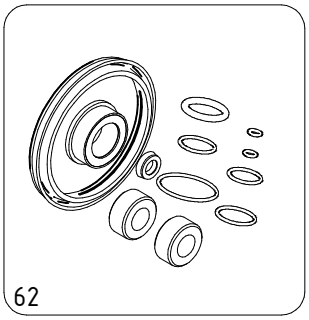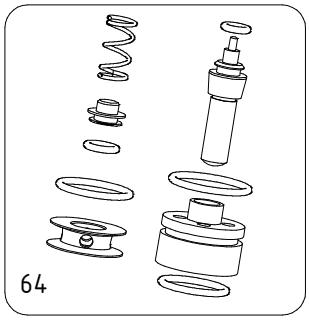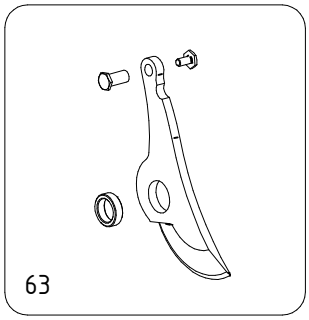
CAMPAGNOLA S.r.l - Tav.: 0350.0216 Release / Versione 01