Troncarami F/6 U Asta 1.5 m - Cod. FOPN.0588
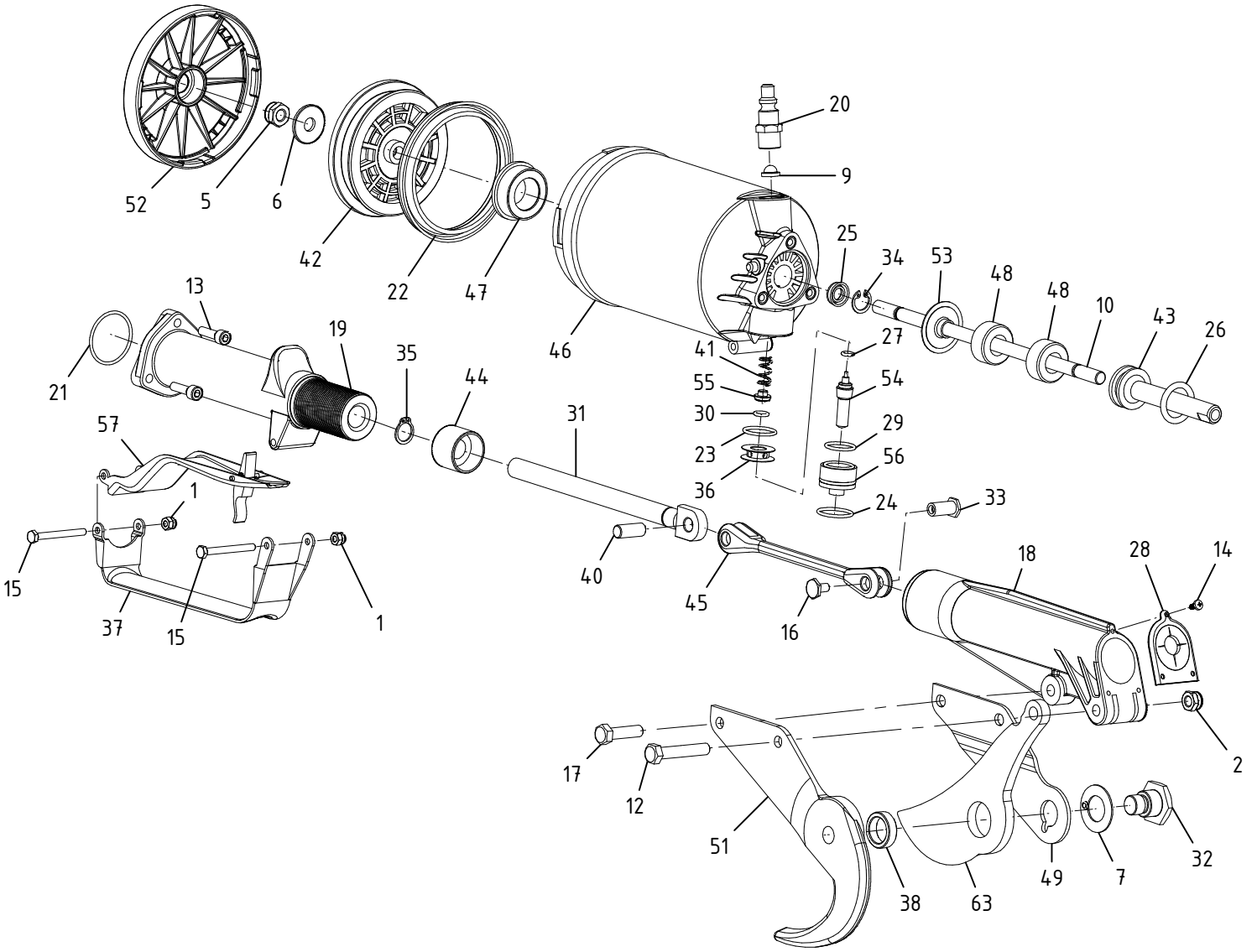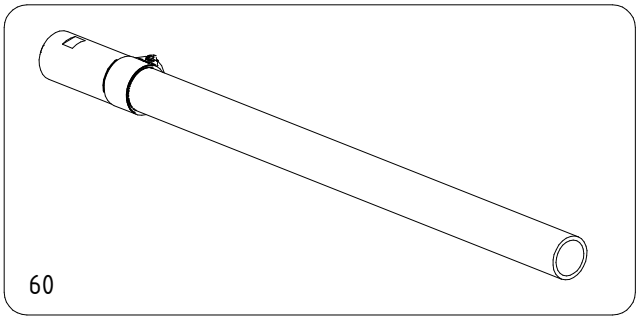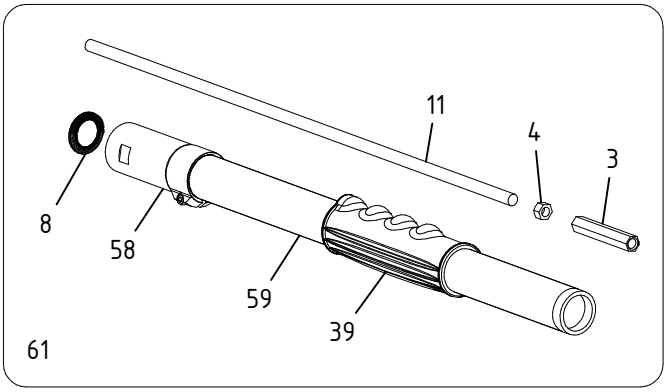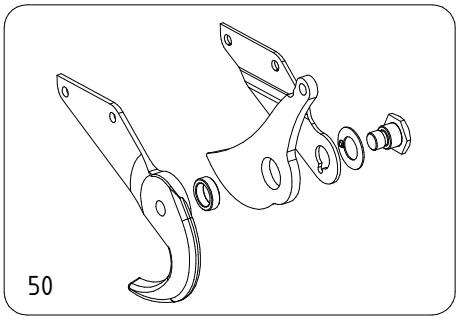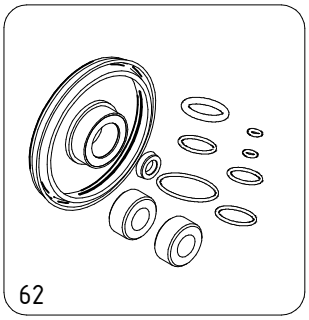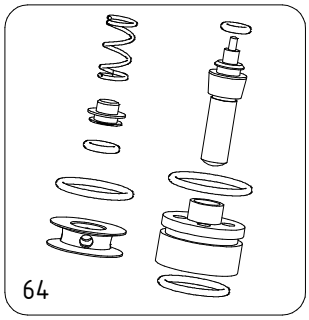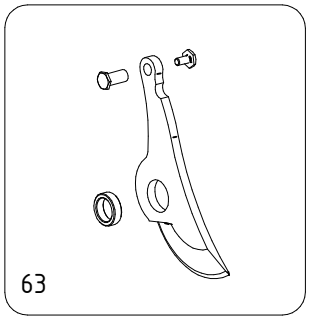
CAMPAGNOLA S.r.l - Tav.: 0350.0214 Release / Versione 01