Forbice pneumatica Victory per asta - Cod. FOPN.0261
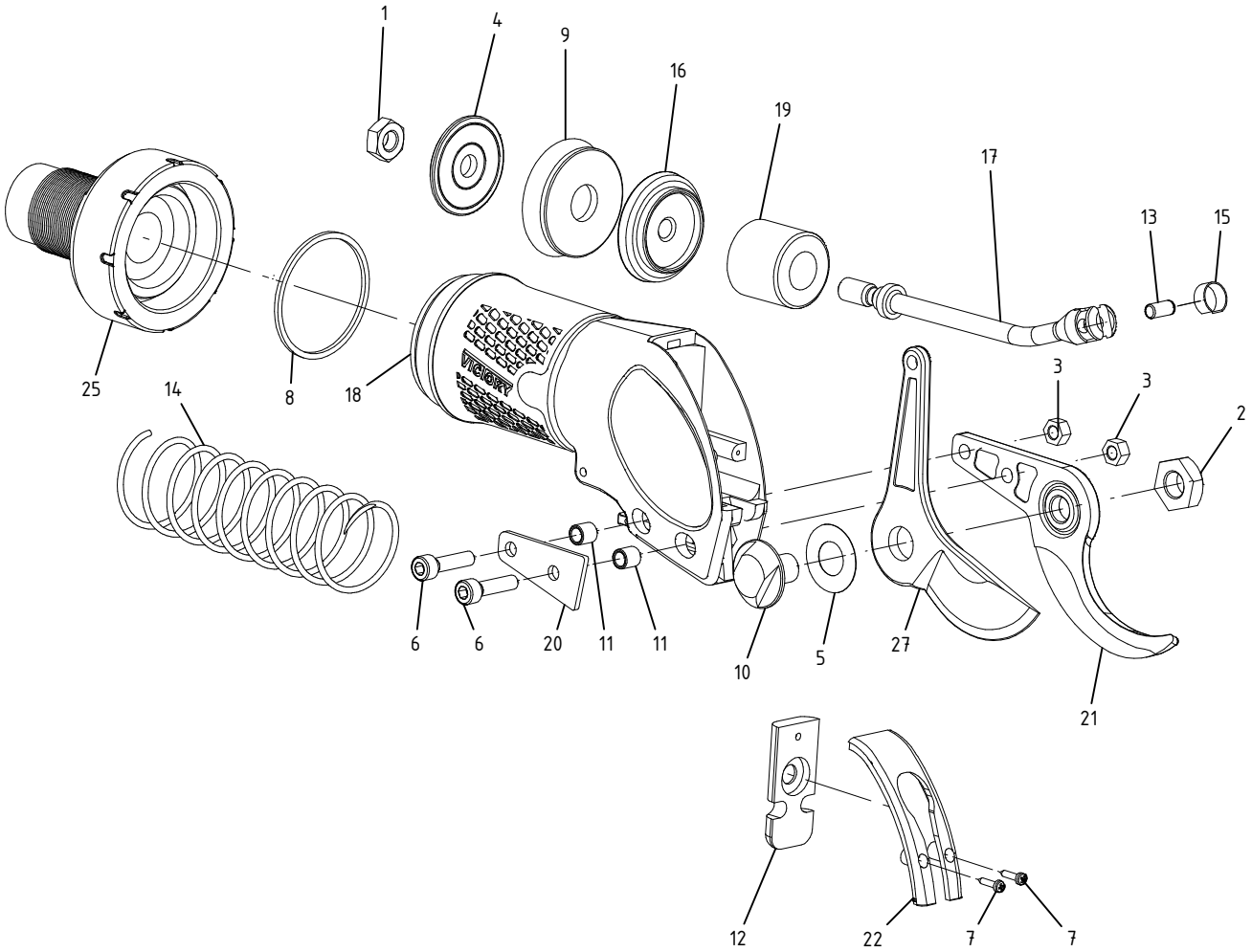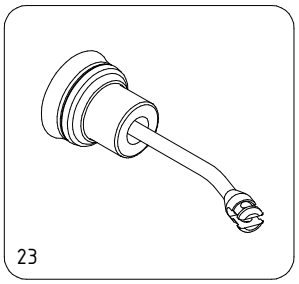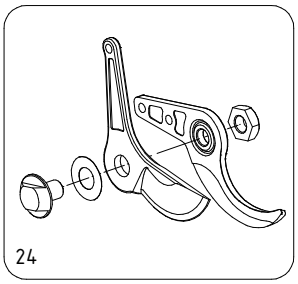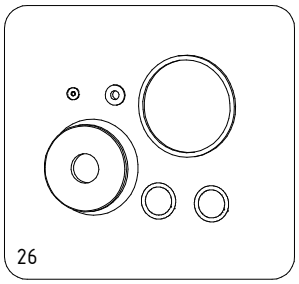
CAMPAGNOLA S.r.l - Tav.: 0350.0127 Release / Versione 03